Sortimo International GmbH
Dreilindenstraße 5
D-86441 Zusmarshausen
direct@sortimo.de
mySortimo.de

Sortimo
Intelligente Mobilität

Sortimo TopSystem
Ford Transit Custom 2012
1000005336 / FOCU12-3P

da-DK **Vigtigt!** Læs og forstå den vedlagte sikkerhedsbrochure.
de-DE **Wichtig!** Lesen und verstehen Sie die beiliegende Sicherheitsbroschüre.
en-EN **Important!** Read and ensure that you have understood the enclosed safety brochure.
es-ES **¡Importante!** Asegúrese de leer y entender el folleto de seguridad adjunto.
fr-FR **Important !** Lisez attentivement la brochure de sécurité ci-jointe pour bien la comprendre.
no-NO **Viktig!** Les og forstå den vedlagte sikkerhetsbrosjyren.
nl-NL **Belangrijk:** Zorg ervoor dat u de bijgevoegde veiligheidsbrochure hebt gelezen en begrepen.
sv-SE **Viktigt!** Se till att läsa och förstå den bifogade säkerhetsbroschyren.

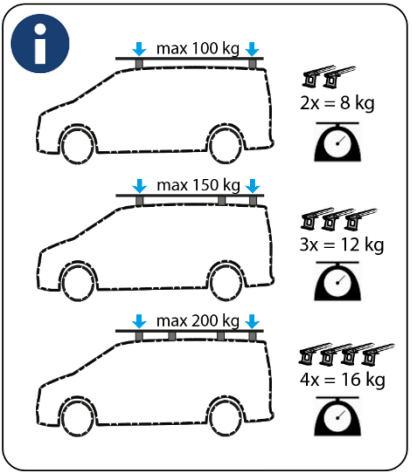

1000005336		
6x 2000017725 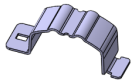	6x 6000003535 M6x16	6x 6000003960 Ø 18 / Ø 6,4
6x MT1016364 M6	4x 2000018140 **”216”** 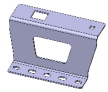	2x 2000018142 **”217”** 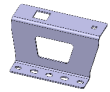
24x 6000004032 Ø 40 / Ø 8,3 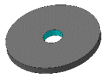	12x 6000003955 M8x20	12x 6000003942 Ø 8,4
12x 6000011036 Ø 22 / Ø 8,4		

© Sortimo International GmbH

1	”216” 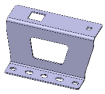	”217” 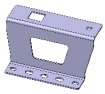	

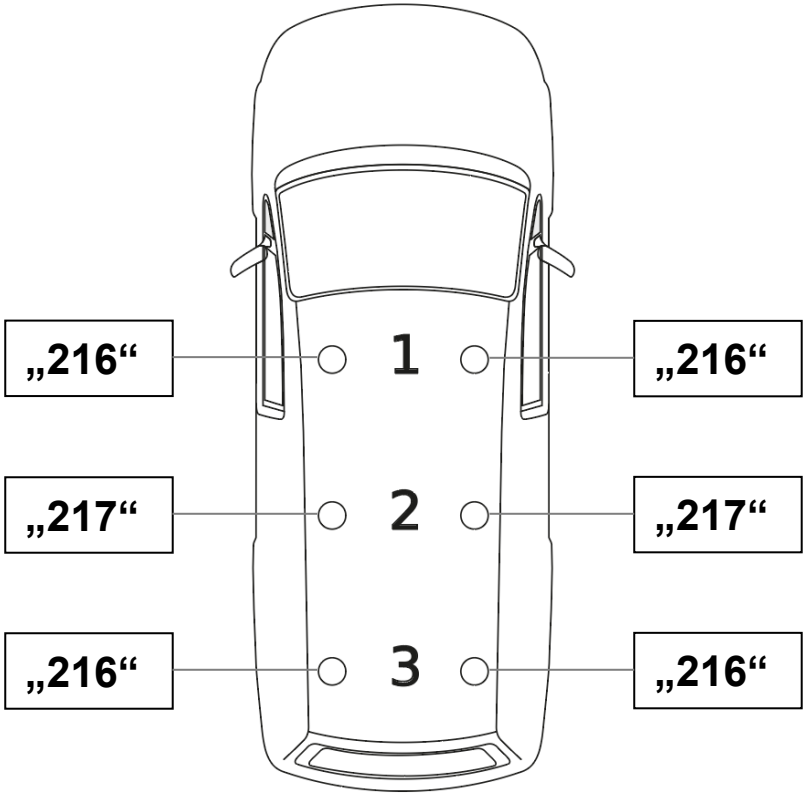

2	M8x20 12 Nm	Ø 8,4	Ø 22 / Ø 8,4
			6000004032 Ø 40 / Ø 8,3 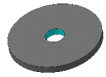

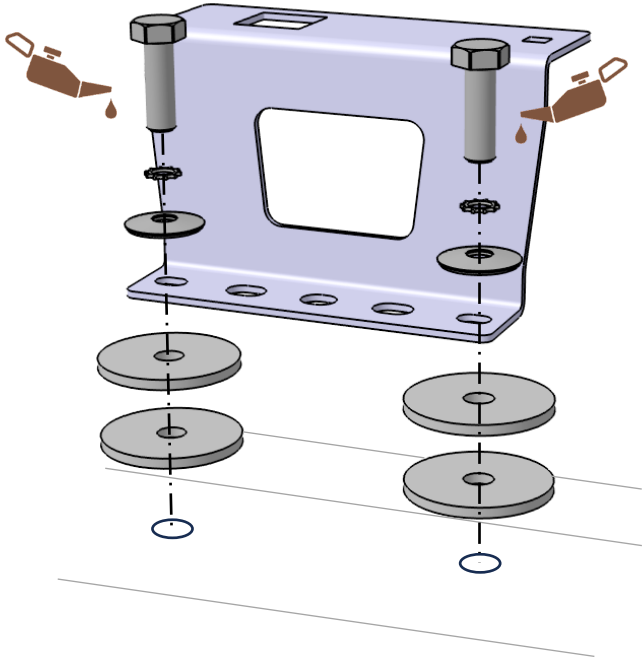

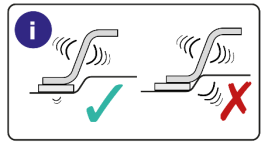

© Sortimo International GmbH

3

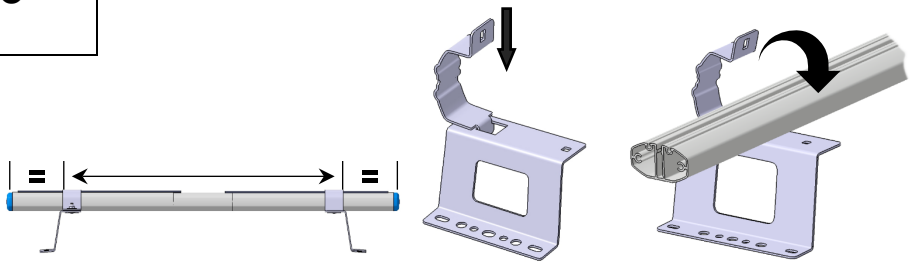

3.1

M6x16

Ø 18 / Ø 6,4

M6
8 Nm

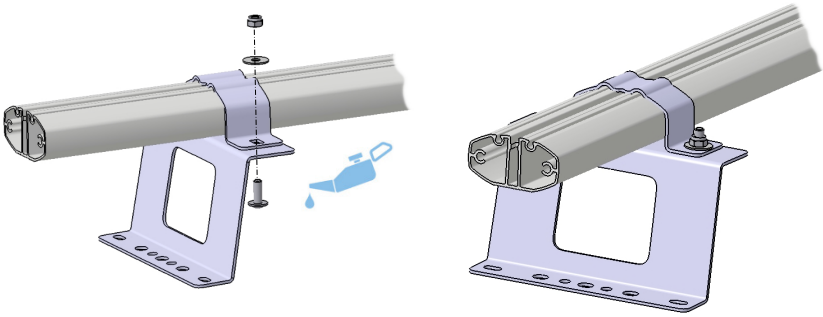

4

6000003819

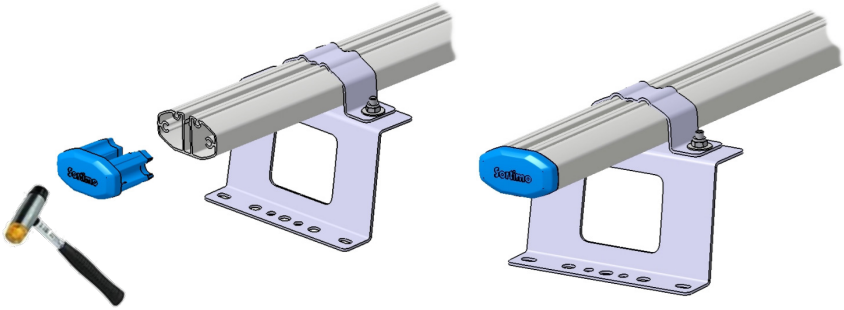

5	**6000015343**	
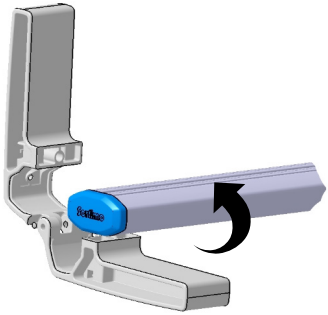		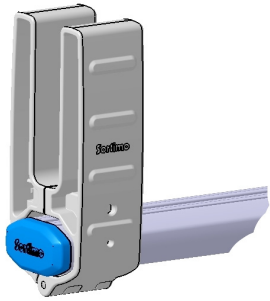
5.1	M4,2x19 4 Nm	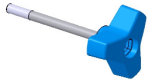

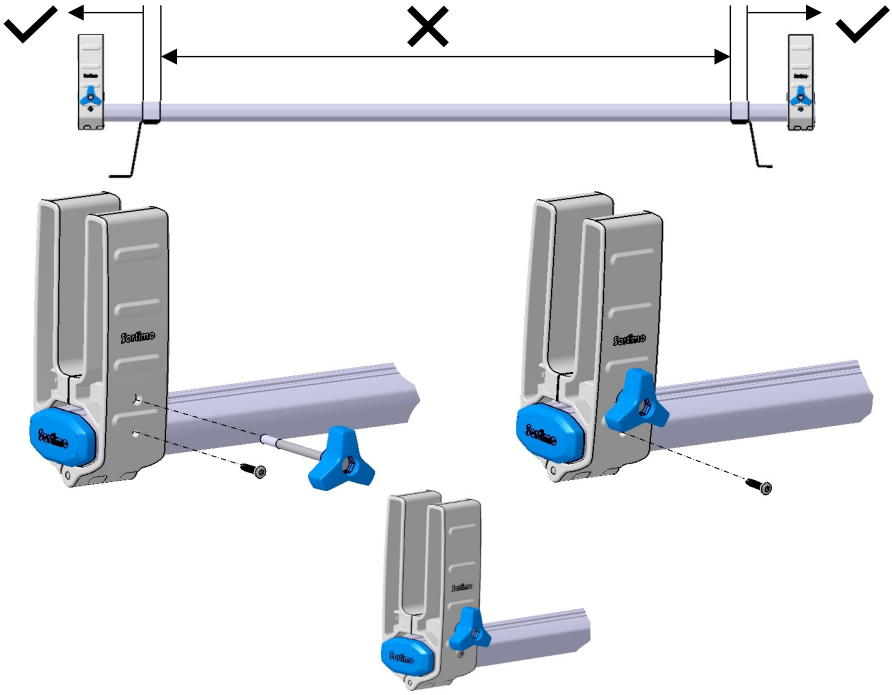

© Sortimo International GmbH

5.2

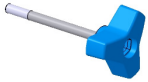

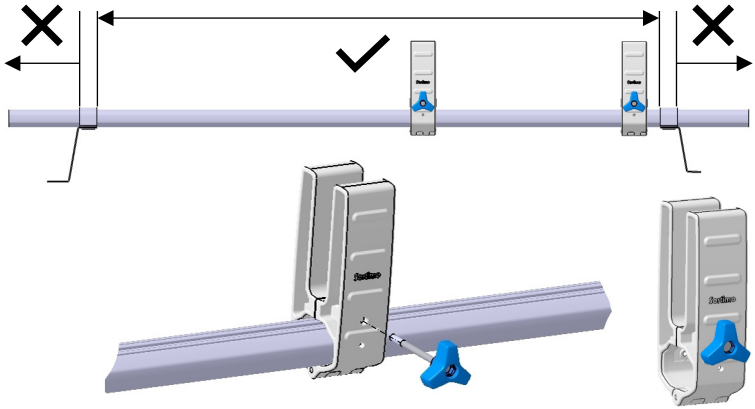

6

Art. Nr.: X

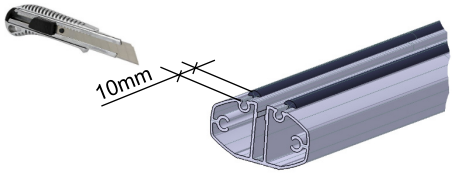

6.1

6000011073
M6x16
6 Nm

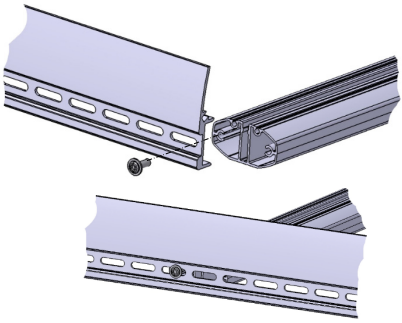

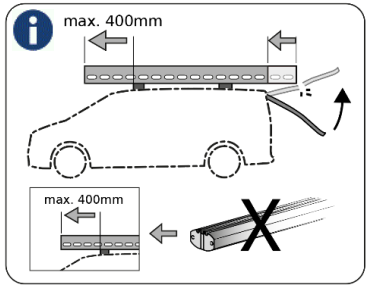

© Sortimo International GmbH